Daten aktuell ab: 04-12-2025 03:57

Produkt-Link: https://cncworld.de/atomstack-r1-pro-drehbackenaufsatz-p-837.html

# Atomstack R1 Pro Drehbackenaufsatz

| | |
|---|---|
| Bruttopreis | **325.00 €** |
| Nettopreis | **273.11 €** |
| Verfügbarkeit | **Verfügbar** |
| Lieferzeit | **24 Stunden** |
| Katalognummer | **00A5** |
| Code des Herstellers | **R3-Pro-A** |

## Produktbeschreibung

### Atomstack R1 Pro Drehbackenaufsatz für unregelmäßige Formen

## Haupteigenschaften:

**1.Multifunktionalität:** Mit dem Drehaufsatz AtomStack R1 Pro können Sie zylindrische Gravuren auf Dosen, runden Holzstäbchen usw. (1-130 mm) durchführen; Gegenstände mit besonderen Formen: Tassen mit Henkel, geformte Zylinder usw.; Kugeln: Baseballbälle, Glasbälle, Tischtennisbälle und andere rein runde Kugeln (4-200 mm); Ringartikel: Ringe, Armbänder usw. (4-130 mm);

**2. Einfache Installation:** Als industrielles Spannwerkzeug speziell für Lasergravurmaschinen ist der R1-Aufsatz sofort einsatzbereit, ohne dass eine komplizierte Installation erforderlich ist, und kann schnell an Ihren Computer angeschlossen werden;

**3. Sicherheit und Stabilität:** Der Drehaufsatz besteht aus einer hochfesten Aluminiumlegierung und die Pfoten aus hochhartem Messing, was einen starken und zuverlässigen Einsatz garantiert und das Verrutschen von Gegenständen verhindert;

**4. Genauigkeit und hohe Geschwindigkeit:** Mit der Unterstützung eines Motors mit hohem Drehmoment kann die maximale Gravurgeschwindigkeit 6000 mm/min erreichen und die Gravurgenauigkeit beträgt 0,1 mm;

**5.Hohe Anpassungsfähigkeit:** Der Drehaufsatz R1 Pro kann an alle Graviermaschinen AtomStack und Ortur NEJE xtool und andere angeschlossen werden;

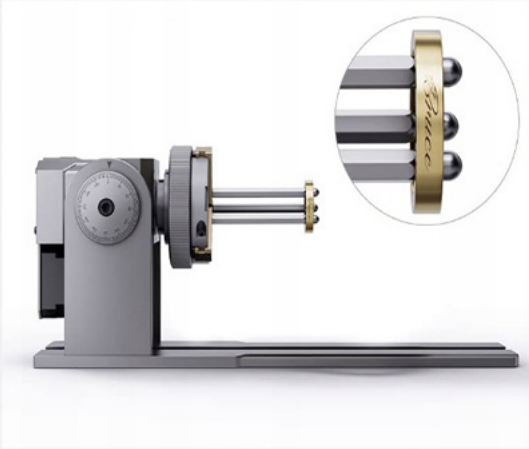

## Technische Daten:

**Marke**: AtomStack
**Maschinengröße**: 300x101x122mm
**Spannbereich**: Zylinder: 1–130 mm, Kugel: 4–200 mm, Ring: 4–130 mm
**Maximale Gravurgeschwindigkeit**: 6000 mm/min
**Gravurgenauigkeit**: 0,1 mm
**Gewicht der gravierten Gegenstände**: 6000 mm/min kann Gegenstände bis zu 1,5 kg tragen | 1800 mm/min kann mit der Saugnapfhalterung Gegenstände bis zu 10 kg halten
**Drehwinkel**: 0-90°

Mom